TAG	Cavo 220x140x10	
Profilo	Profilato cavo rettangolare 220x140x10	
Numero elementi	1	Scala 1:5 Misure in mm
Lavorazione richiesta	Solo foratura	

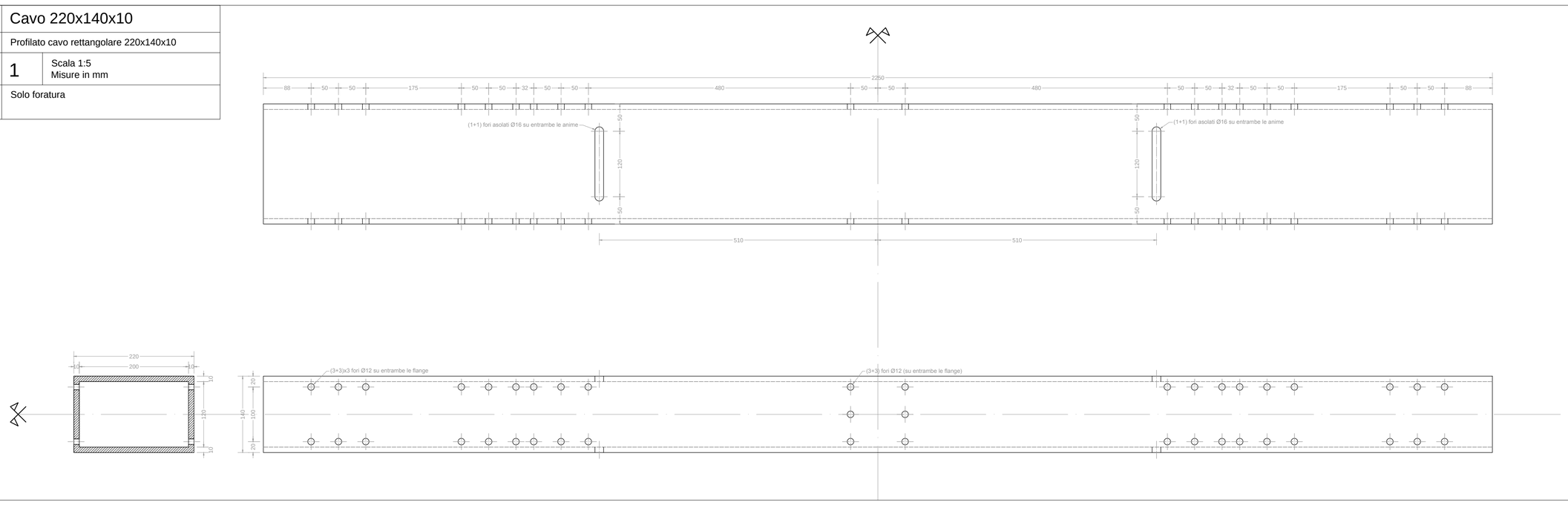

TAG	2 x IPE 140	
Profilo	IPE 140 doppia saldata S275	
Numero elementi	2	Scala 1:5 Misure in mm
Lavorazione richiesta	Acquisto e saldatura profili IPE140, saldatura piastre di acciaio di rinforzo, foratura	

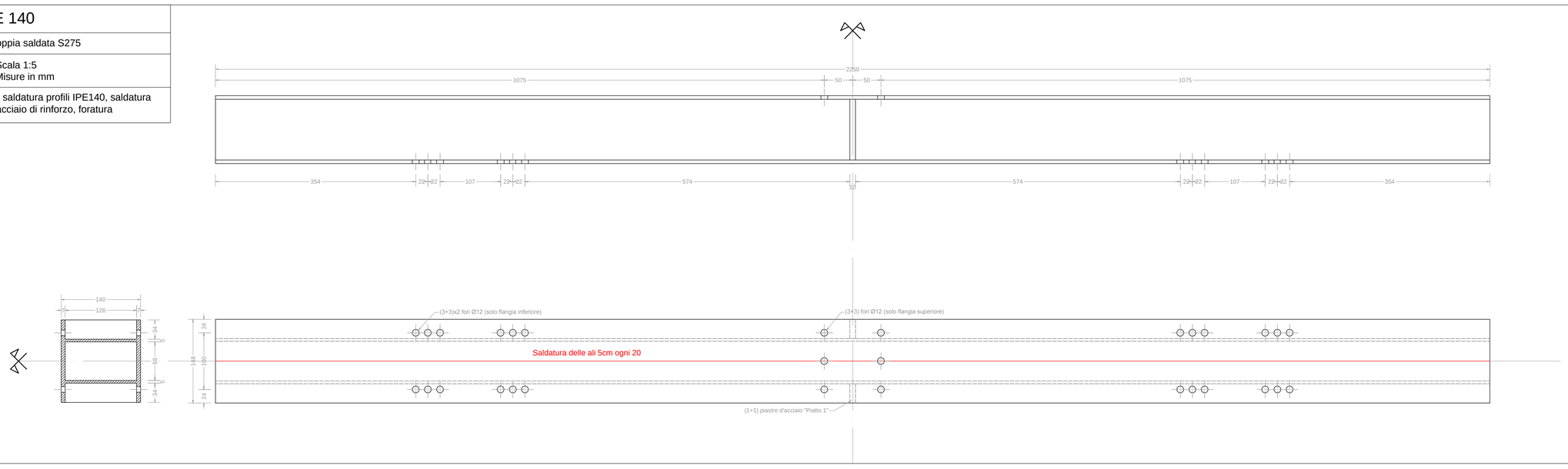

TAG	IPE 140	
Profilo	IPE 140	
Numero elementi	4	Scala 1:5 Misure in mm
Lavorazione richiesta	Taglio da profili esistenti, saldatura piastre di acciaio di rinforzo, foratura	

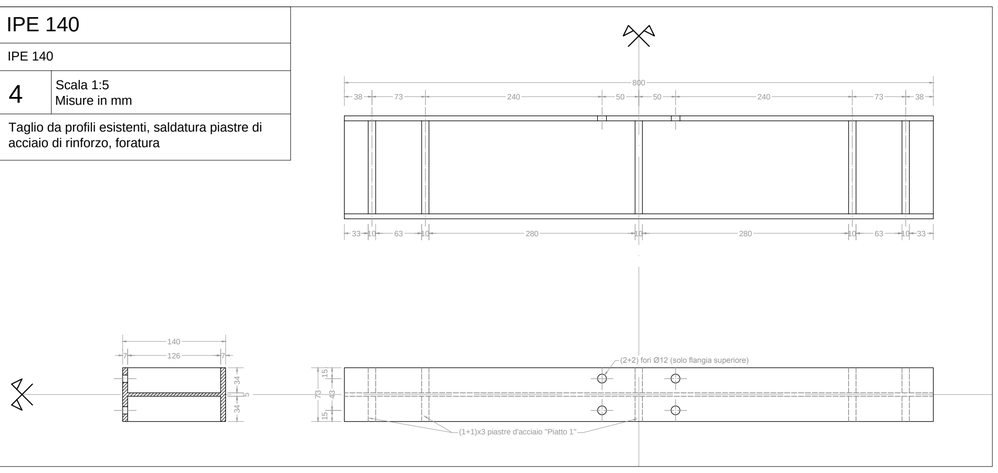

TAG	Piatto 1	
Profilo	Piastra in acciaio S275	
Numero elementi	12	Scala 1:2
Lavorazione richiesta	Acquisto e saldatura ai profili (vedi Cavo 220x140x10, 2xIPE140, IPE140)	

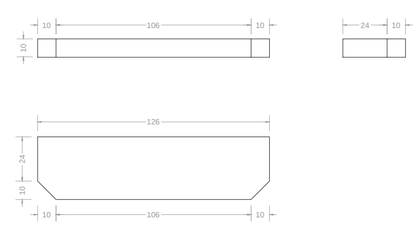

TAG	Cerniera 140x140	
Profilo	Piastre in acciaio S275 saldate	
Numero elementi	2	Scala 1:2
Lavorazione richiesta	Acquisto e saldatura piatti d'acciaio, foratura filettata. La saldatura è rappresentata con tratteggio rosso	

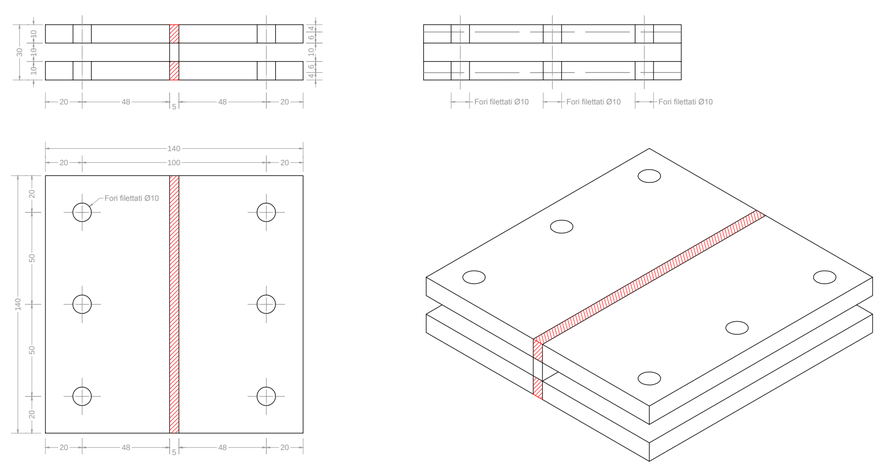

TAG	Cerniera 130x73	
Profilo	Piastre in acciaio S275 saldate	
Numero elementi	4	Scala 1:2
Lavorazione richiesta	Acquisto e saldatura piatti d'acciaio, foratura filettata. La saldatura è rappresentata con tratteggio rosso	

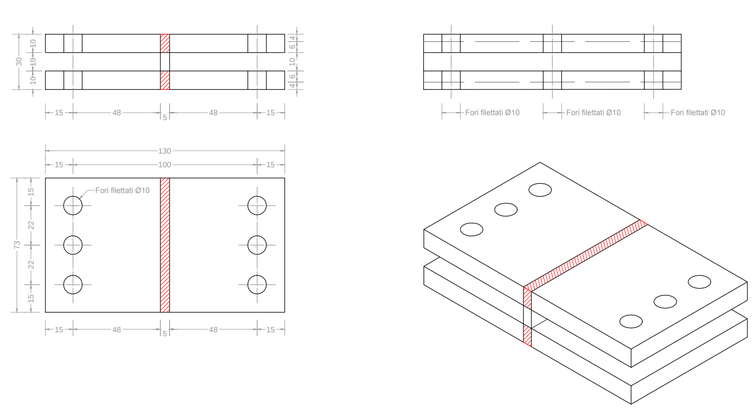

UNIVERSITÀ DEGLI STUDI DI BRESCIA

DIPARTIMENTO DI INGEGNERIA CIVILE, ARCHITETTURA, TERRITORIO, AMBIENTE E MATEMATICA

TESI DI LAUREA

STUDIO DEL COMPORTAMENTO SISMICO DI TAMPONEMENTI DUTTILI E DISSIPATIVI CON GIUNTI DI SCORRIMENTO IN LEGNO

Laureando: Piacentini Carlo Mat. 77726

Relatori: Prof. Marco Preti
Prof. Ezio P. Giuriani

Correlatore: Ing. Malek Neffati

STRUTTURA DI CARICO FUORI PIANO IN ACCIAIO

DISTINTE DEI PROFILI, DEI PEZZI RICHIESTI E DELLE LAVORAZIONI

SCALA: Vedi commento ai singoli pezzi

TAVOLA 2